Dolní Břežany

ptáček

zpracováno
12-10-2021

UMYVADLO

Série **Concept Cube 2.0**

Umyvadlo Concept Cube 2.0 | 60cm

CONCEPT CUBE 2.0 umyvadlo 600x460x160mm, bílá
EASY designový sifon, chrom

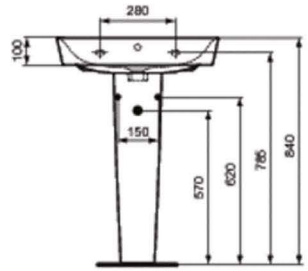

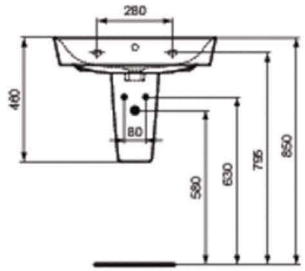

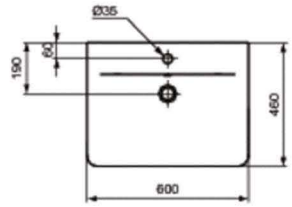

Série **Integra**

UMÝVÁTKO

Umývátko Integra
VITRA INTEGRA umývátko klasické s otvorem, s přepadem, 37cm pravé/levé, bílá

BATERIE UMYVADLOVÁ

Série **Sento**

ilustrační obrázek

Umyvadlová baterie Sento

VITRA SENTO umyvadlová baterie 121mm, stojánková, páková, s táhlem odtokové soupravy, chrom

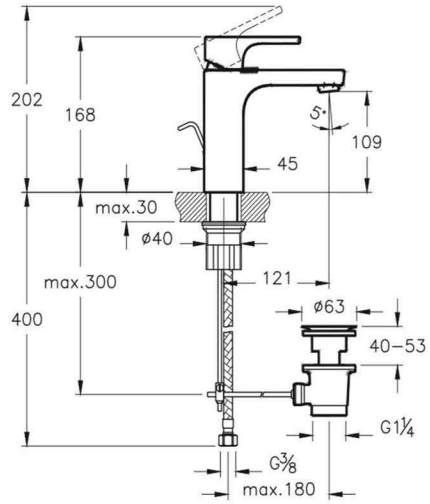

TOALETA

Série **Tesi**

Závěsný záchod Tesi

IDEAL STANDARD TESI závěsný klozet 360x530x340mm, bílá
IDEAL STANDARD TESI sedátko, ultra ploché, bílá

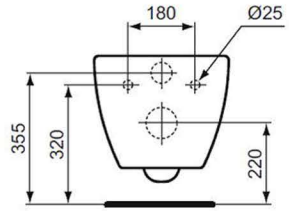

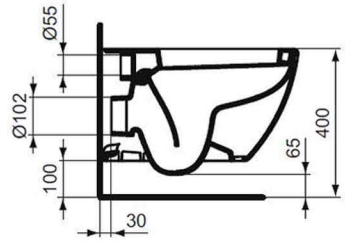

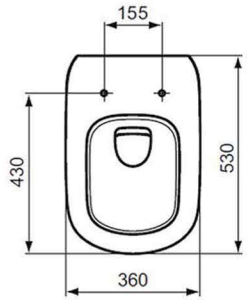

ptáček

PŘEDSTĚNOVÉ SYSTÉMY

Série **TECEnow**

Předstěnové systémy

TECEnow ovládací deska plastová, bílá

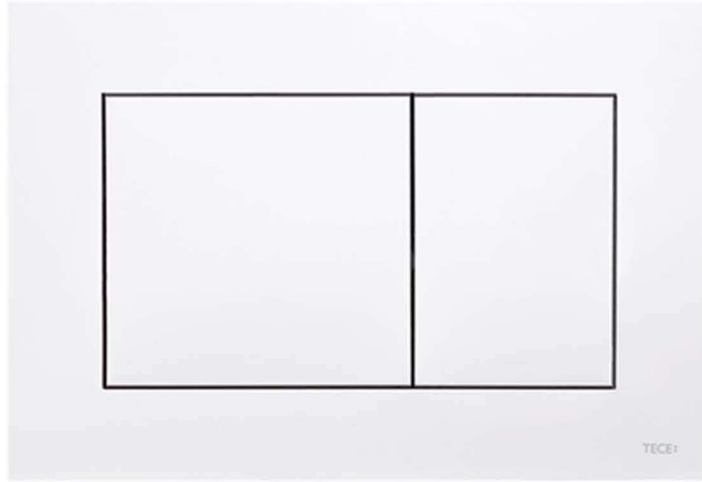

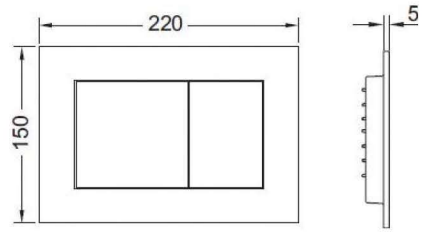

ptáček

Série **Concept 100**

ilustrační obrázek

VANA

Vana Concept 100

CONCEPT 100 vana obdélníková, akrylátová, bílá
rozměr: 180x80cm

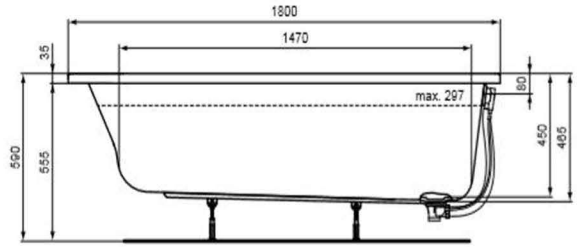

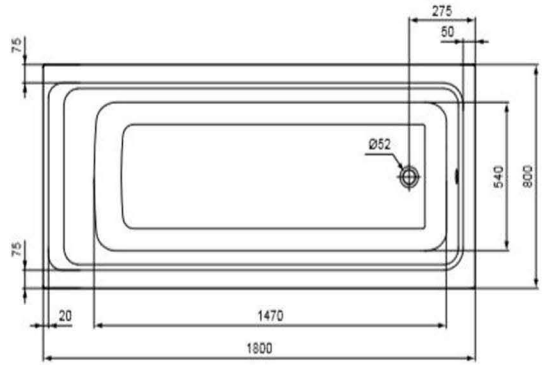

Série **Sento**

BATERIE VANOVÁ

Vanová baterie Sento

VITRA SENTO baterie vanová, nástěnná, páková, chrom

Vanový set

CONCEPT 100 NEW vanový set, ruční sprcha, držák, hadice, chrom

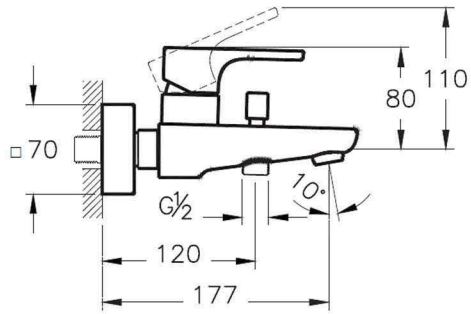

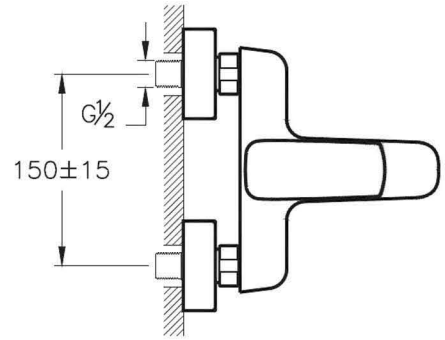

SPRCHOVÝ KOUT

Série **Concept 400**

Sprchový kout

CONCEPT 400 sprchové dveře 900x90cm, křídlové, s pevným dílem
EASY sprchová vanička 900x900mm, čtverec, litý mramor, slim, bílá

Série **Sento**

BATERIE SPRCHOVÁ

Sprchová baterie Sento

VITRA SENTO baterie sprchová, nástěnná, páková, chrom

Sprchový set

CONCEPT 100 NEW sprchový set tyč 70cm, 1 polohová sprcha s hadicí 160cm, chrom

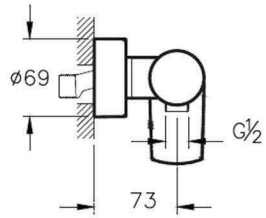

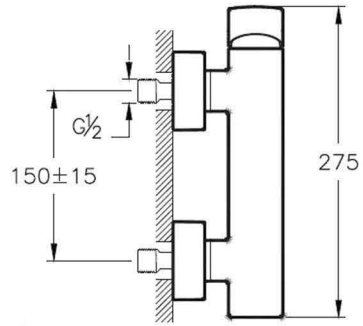

OBKLAD A DLAŽBA

Série **Koshi**

ilustrační obrázek

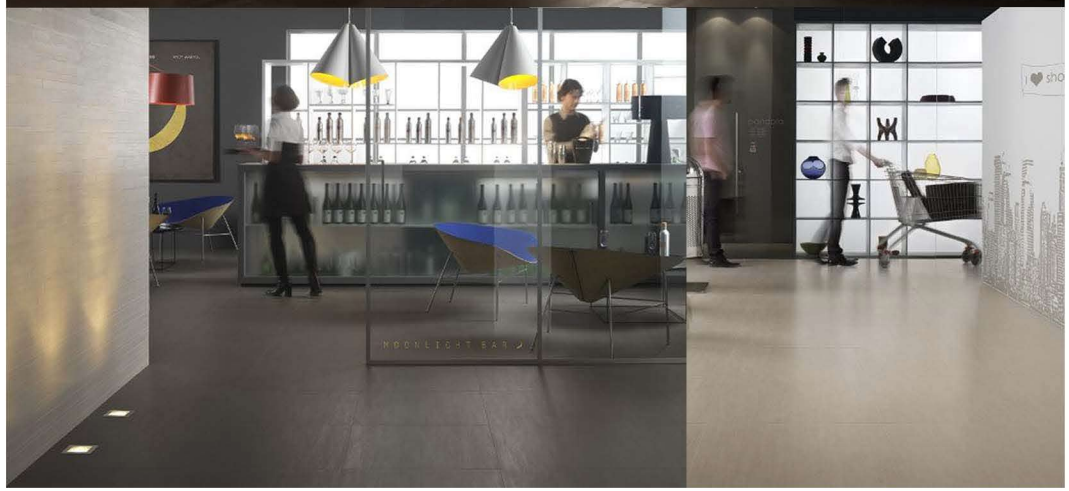

Dlažba Koshi
IMOLA KOSHI keramická slinutá dlažba, pololesklá,
rozměr: 30x60cm, 60x60cm

Almond

White

Beige

Grey

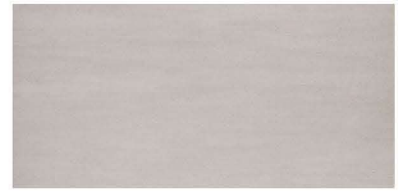

Cemento

Dark Grey

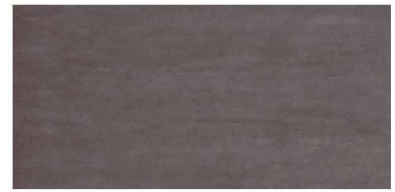

Brown

Black